# DS-2CE59H8T-AVPIT3ZF

## Caméra dôme varifocale extérieure ultra-faible 5 Mpx

- **CMOS haute performance 5 Mpx**
- **Résolution jusqu'à 2560 x 1944**
- **Objectif varifocal motorisé 2,7 mm à 13,5 mm**
- **IR intelligent**
- **WDR 130 dB, DNR 3D**
- **EXIR 2.0 jusqu'à 60 m (195 ft) IR Range**
- **Sortie multiprotocole : TVI/AHD/CVI/CVBS**
- **Technologie Up-the-Coax (HIKVISION-C)**
- **Homologation IP67 et IK10**

La caméra dôme varifocale extérieure à luminosité ultra-faible DS-2CE59H8T-AVPIT3ZF 5 Mpx de Hikvision fournit une sortie analogique haute définition. TurboHD signifie que le signal analogique peut être envoyé sur un câble coaxial existant, éliminant ainsi le besoin de brancher de nouveaux câbles pour la vidéo haute définition.

EXIR 2.0, la technologie d'extension de portée IR exclusive de Hikvision, possède une plage de 60 mètres (195 pi).

L'objectif varifocal motorisé de 2,7 mm à 13,5 mm est optimisé pour des angles de vision adaptés à toutes les situations. Le WDR (Wide Dynamic Range) 130 dB garantit que les images idéales sont capturées quelles que soient les conditions d'éclairage.

**Modèles offerts :**
DS-2CE59H8T-AVPIT3ZF

# Spécifications

| | DS-2CE59H8T-AVPIT3ZF |
|---|---|
| **Caméra** | |
| Capteur d'image | CMOS à balayage progressif 5 Mpx |
| Résolution | 2560 (H) × 1944 (V) |
| Illumination minimale | Couleur: 0,003 lux à (f / 1,2, AGC activé), 0 lux avec IR |
| Fréquence d'images | TVI: 2 Mpx à 25 ips, 2 Mpx à 30 ips, 4 Mpx à 25 ips, 4 Mpx à 30 ips, 5 Mpx à 20 ips<br>AHD: 4 Mpx à 25 ips, 4 Mpx à 30 ips, 5 Mpx à 20 ips<br>CVI: 4 Mpx à 25 ips, 4 Mpx à 30 ips<br>CVBS: NTSC |
| Vitesse d'obturation | 1/30 s à 1/50 000 s |
| Objectif | Objectif varifocal motorisé de 2,7 mm à 13,5 mm |
| Champ angulaire horizontal | 92,3° à 29,3° |
| Monture d'objectif | Ø14 |
| Jour/nuit | Filtre de coupure IR |
| Réglage sur trois axes | Panoramique: 0° à 355°; inclinaison: 0° à 75°; rotation: 0° à 355° |
| Synchronisation | Synchronisation interne |
| WDR | ≥130 dB |
| Système de signalisation | NTSC |
| **Menu** | |
| AGC | Oui |
| Mode jour/nuit | Auto, couleur, monochrome (noir et blanc) |
| Balance des blancs | Auto/manuel |
| BLC | Oui |
| WDR | Oui |
| DNR 3D | Niveau de 1 à 9 |
| Masque de confidentialité | 4 masques de confidentialité programmables |
| Détection de mouvement | 4 zones programmables |
| Langue | Anglais |
| Fonctions | Contraste, netteté, DNR 3D, miroir, IR intelligent |
| **Interface** | |
| Sortie vidéo | 1 sortie analogique HD |
| Bouton de réinitialisation | TVI/AHD/CVI/CVBS |
| **Général** | |
| Conditions de fonctionnement | -40 °C à 60 °C (-40 °F à 140 °F), humidité de 90% ou moins (sans condensation) |
| Alimentation | 12 VCC / 24 VCA |
| Consommation | Maximum 8 W |
| Niveau de protection | IP67, IK10 |
| Matériel | Métal |
| Portée IR | Jusqu'à 60 m (195 pi) |
| Communication | Up-the-Coax, protocole: HIKVISION-C (sortie HD-TVI) |
| Dimensions | Ø 7,1 po x 4,9 po (Ø 145,2 mm x 124,1 mm) |
| Poids | Environ 1,41 lb (640 g) |

# Accessoires (non inclus)

| | | | | |
|---|---|---|---|---|
| | | | | |
| **WML + PC140**<br>Support mural long et suspendu 140 mm | **PM**<br>Monture sur poteau Adaptateur | **RCM-2**<br>Montage encastré au plafond | **SRSL**<br>Déflecteur contre soleil et pluie | **CM**<br>Monture en angle |

# Dimensions

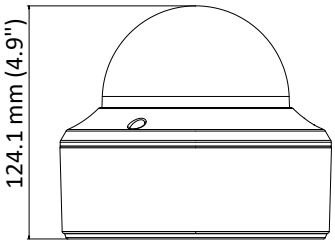


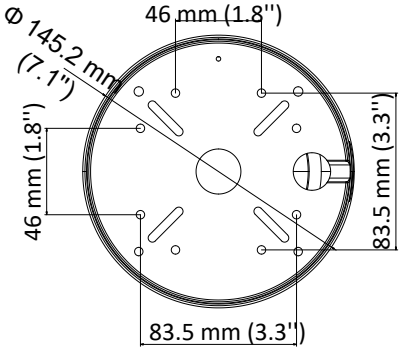


© 2019 Hikvision USA Inc. • Tous droits réservés • Les spécifications peuvent être modifiées sans préavis.
Hikvision USA Inc., 18639 Railroad Street, City of Industry, CA 91748, USA • Hikvision Canada, 4848 rue Levy, St-Laurent, Quebec, Canada, H4R 2P1
Tél: + 1-909-895-0400 • Sans frais aux États-Unis: + 1-866-200-6690 • Courriel: sales.usa@hikvision.com • www.hikvision.com
Rév. 103119NA